This drawing and its copyrights are owned by wedi GmbH.
The use of this drawing is subject to prior,
written authorization by wedi GmbH.

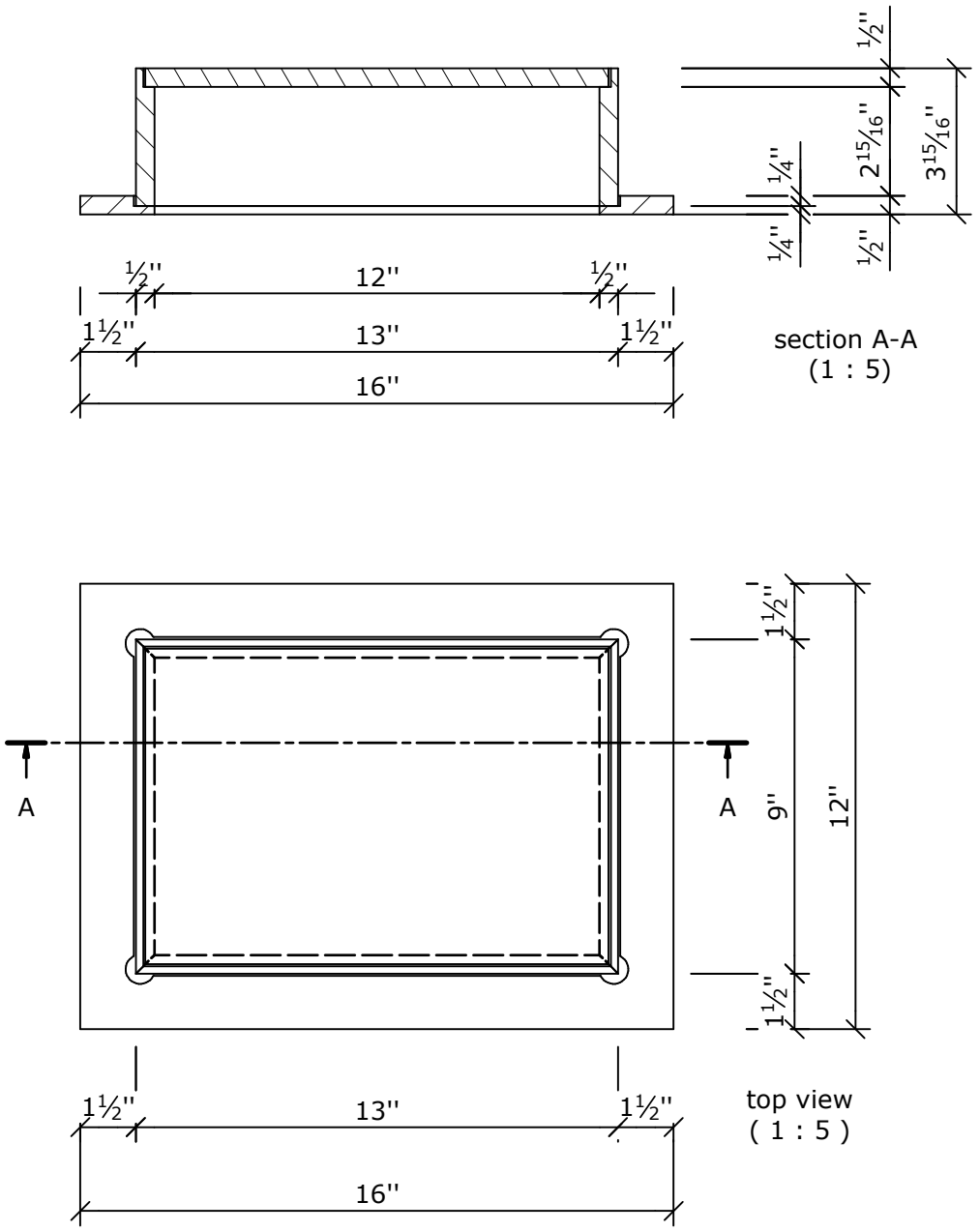

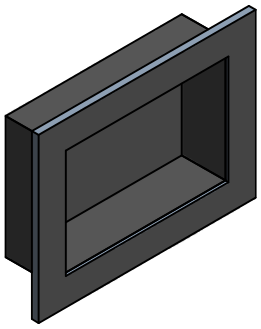

Diese Zeichnung / Skizze ist Eigentum der wedi GmbH und
unterliegt dem Urheberrecht. Die Verwendung bedarf in jedem
Fall der vorherigen, schriftlichen Zustimmung der wedi GmbH.

Zeichnungsnummer
drawing number

Z 00 00 58 78

Kunde/ client :

BV/ BP :

Benennung/ designation

wedi Niche

dimension: 16"x12"x4" / Art.-Nr.: 07-43-15/304

					Datum date	Name name
				3D drawn	10.12.2012	ds
				2D drawn	30.01.2012	nd
				CAD/CAM Progr.		
A	Maße / CD	04.06.2013	ds	Fertigungszustand/ Bautoleranzen: finished condition/ tolerances: nach DIN 18202		
Ausg. issue	Änderung modification	Datum date	Name name	Maße in Zoll dimensions in inch	DIN A4	

wedi GmbH
Hollefeldstrasse 51
48282 Emsdetten

wedi Vertrieb/ sales Fon +49 (0)2572 / 156 - 0
Fax +49 (0)2572 / 156 - 133

wedi Projektabteilung/project dept. Fon +49 (0)2572 / 156 - 0
Fax +49 (0)2572 / 156 - 239

filename: 074315304_Niches_16x12.iam